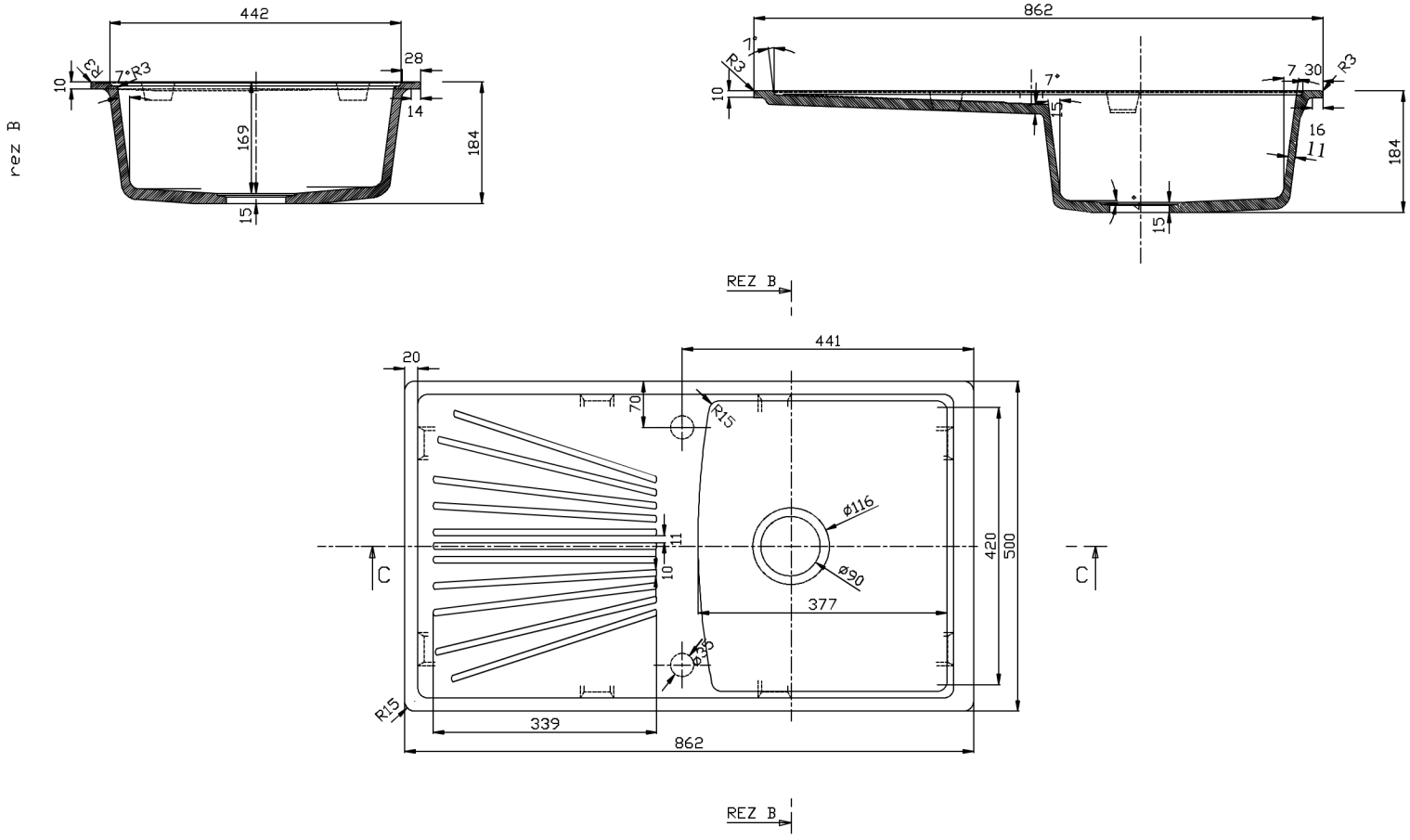
REZ C-C
442
28
14
169
184
15
10
R3
7°
rez B
862
7
30
16
11
REZ B
441
20
70
R15
ø116
ø90
377
420
500
C
339
862

GR180