DIMENSIONALE / TECHNICAL DRAW QDL00200

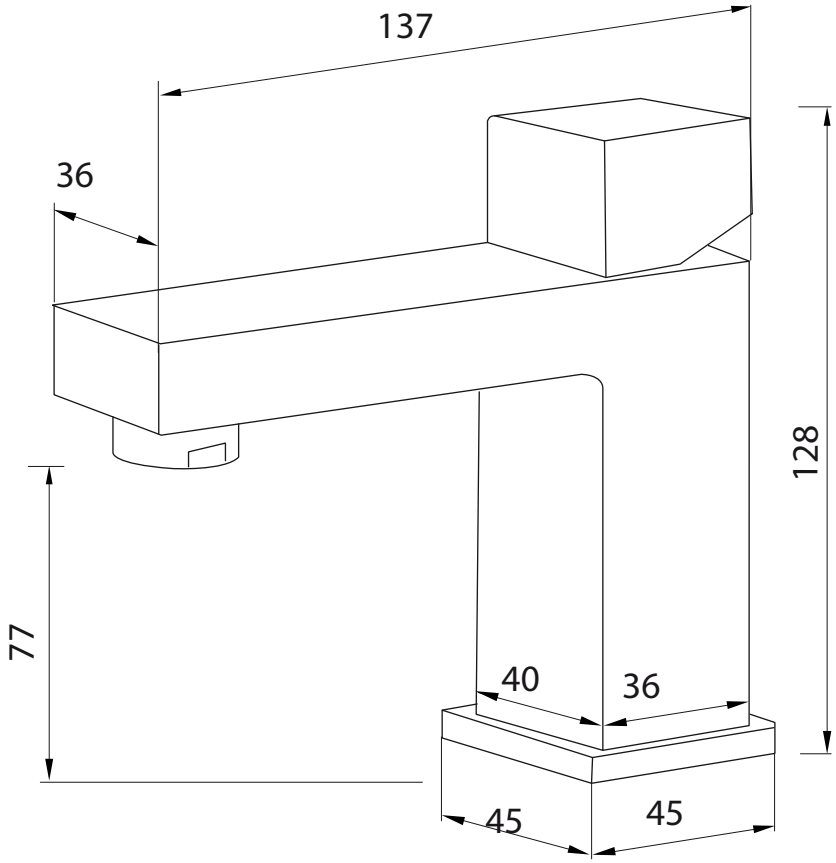

M&Z Rubinetterie S.p.A.
via Casale, 37 - 28010 Bolzano Novarese - (No) ItalY

tel +39 0322 984211
fax +39 0322 982226 (Export Dept.)
fax +39 0322 9842311 (Mercato Nazionale)
www.mzspa.it - info@mzspa.it