Alca PLAST®

(CZ) **Náhradní díly: Napouštěcí ventil A16P**
(SK) Náhradné diely: Napúšťací ventil A16P
(RUS) Запасные части: Впускной механизм боковой A16P
(GB) Spare parts: Side fill valve A16P
(D) Ersatzteilen: Seiten Füllventil A16P
(HU) Pótalkatrész: Feltöltő szelep oldalsó A16P
(RO) Piese de schimb: Supapă de alimentare A16P
(PL) Części zamienne: Zawór napełniający A16P
(HR) Rezervni dijelovi: Bočni ulazni ventil A16P
(ESP) Recambios: Mecanismo de descarga A16P
(SLO) Rezervni deli: Stranski zapolnilni ventil A16P
(BG) Резервни части: Впускателен вентил A16P
(LT) Atskiros dalys: Šoninio pripildymo mechanizmas A16P
(LV) Rezerves daļas: Skalojamās kastes ieplūdes mehānisms no sāna A16P

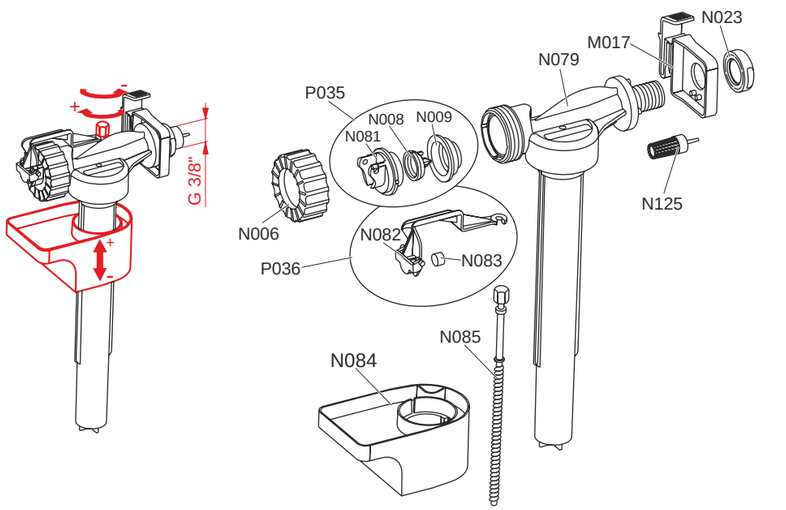

(CZ) POZOR ! Při potížích s instalací modulu se obraťte na odbornou firmu. Při montáži WC mísy je nutno použít izolační desku M91. Pokud bude provedena montáž bez této desky, nebude uznána reklamace poškozené WC mísy.

(SK) POZOR! Pri problémoch s inštaláciou modulov sa obráťte na odbornú firmu. Pri montáži WC misy je potrebné použiť izolačnú dosku M91. Ak bude prevedená montáž bez tejto dosky, nebude uznaná reklamácia poškodené WC misy.

(RUS) ВНИМАНИЕ! При затруднениях с установкой инсталляции обратитесь в квалифицированную сервисную службу. При установке унитаза необходимо использовать звукоизоляционную доску M91. Если монтаж будет проводиться без этой доски, рекламация по поводу повреждённого или некачественного унитаза не считается действительной.

(GB) ATTENTION! In case of any difficulties while mounting the installation system, please address a professional service. It is necessary to use the sound-absorbing pad M91 for mounting the installation. If you don´t use it, the claim for replacement won´t be accepted.

(D) ACHTUNG! Im Falle auftretender Schwierigkeiten wenden Sie sich bitte an den Fachhändler. Bei der Montage der WC-Schalel ist die Isolierungsplatte M91 zu verwenden . Sollte die Montage ohne diese Isolierungsplatte durchgeführt werden , wird keine Beanstandung einer beschädigten WC -Schale anerkannt.

(HU) FIGYELEM! A szerelvény telepítését bízza szakértő cégre. A WC kagyló szereléséhez M91-es szigetelőlapot szükséges használni. Amennyiben a WC kagyló telepítésére e nélkül a lap nélkül kerül sor, az esetleges reklamáció nem lesz elismerhető.

(RO) ATENŢIE! În cazul unor probleme cu instalaţia modulului, contactaţi o firmă de specialitate. La montajul vasului WC trebuie utilizată placa izolantă M91. Dacă montajul va fi realizat fără aceasta placă, nu va fi recunoscută reclamaţie pentru vasul de WC deteriorat.

(PL) UWAGA! Jeżeli natrafią Państwo na kłopoty podczas montażu prosimy się zwrócić do wyspecjalizowanej firmy. Podczas montażu miski wiszącej zalecamy zastosować podkładkę izolacyjną M91. Jeżeli montaż będzie przeprowadzony bez podkładki izolacyjnej, nie zostanie uznana reklamacja na miskę wiszącą.

(HR) POZOR! Uslučaju problema kod instalacije, molimo da se obratite stručnom trgovcu. Kod montaže WC školjke koristiti platu za zvučnu izolaciju (M91). Kod montiranja bez plate za zvučnu izolaciju, ne priznajemo reklamacie oštećenja WC školjke.

(ESP) ATENCIÓN! En caso de problemas con la instalación del módulo, diríjase a una empresa especializada.

(SLO) POZOR! V primeru težav, vas prosimo, da se obrnite na strokovnjaka. Pri montaži WC školjke uporabite izolacijsko ploščo M91. Če boste montažo izvršili brez te izolacijske plošče, potem reklamacija za poškodbe na školkji ne bo upoštevana.

(BG) ВНИМАНИЕ! При затруднения с монтажа обърнете се на специализирана фирма. При монтажа е необходимо дасе използва изолационната плоскост M91. В случаи че монтажа е извършен без тази плоскост няма да бъде признана евентуалната, рекламация на повредена WC чиния.

(LT) DĖMESIO! Jei montuojant kiltų sunkumų, kreipkitės į profesionalų servisą. Montuojant sistemą, būtina naudoti garso izoliacijos plokštelę M91. Kitu atveju pretenzijos dėl reklamacijos nebus priimamos.

(LV) UZMANĪBU! Ja jums rodas grūtības, instalējot moduli, griezieties pie specializētās firmas. Montējot WC podu, nepieciešams lietot izolācijas plāksni M91. Ja montāža būs veikta bez šīs plāksnes, netiks atzītas garantijas tiesības bojātam WC podam.

CE

Alca plast, s. r. o.
Bratislavská 2846, 690 02 Břeclav
Česká republika

12

EN 14055 - CL 1 - 6 - NL 1 - VR 1
EN 997 - 400 kg

(CZ) Výrobce:
(SK) Výrobca:
(RUS) Производитель:
(GB) Producer:
(D) Produzent:
(HU) Gyáktó:
(RO) Pruducătorul:
(PL) Producent:
(HR) Proizvođač:
(ESP) El fabricante:
(SLO) Povzročitelj:
(BG) Производител:
(LT) Gamintojas:
(LV) Ražotājs:

Alca plast, s. r. o., Bratislavská 2846
690 02 Břeclav, Česká republika
Tel.: +420 519 326 499, +420 519 323 456 – prodej ČR
Tel.: +420 519 361 641 – export, Fax: +420 519 330 621
e-mail: alcaplast@alcaplast.cz, www.alcaplast.cz

Alca PLAST®

(CZ) **Předstěnový instalační systém - Návod k montáži**
(SK) Predstenový inštalačný systém - Návod k montáži
(RUS) Скрытая система инсталляции - Инструкция по монтажу
(GB) Pre-wall installation system - Mounting instructions
(D) WC Vorwandinstallationssystem - Montageanleitung
(HU) Falba építhető tartály - Szerelési útmutató
(RO) Rezervor Ingropat - Instrucţiuni de montaj
(PL) Spłuczka podtynkowa - Instrukcja montażowa
(BG) Предстенна инсталационна система - Ръководство за монтаж
(LT) Potinkinė sistema - Montavimo instrukcija
(LV) WC iebūvējamā skalojamā kaste ar rāmi - Montāžas instrukcijas
(SLO) Predstenski inštalacijski sistem - Navodila za montažo
(HR) Konzolni vodokotlič - Upute za montažu
(ESP) Instrucciones de montaje

A100-850
A100-1000

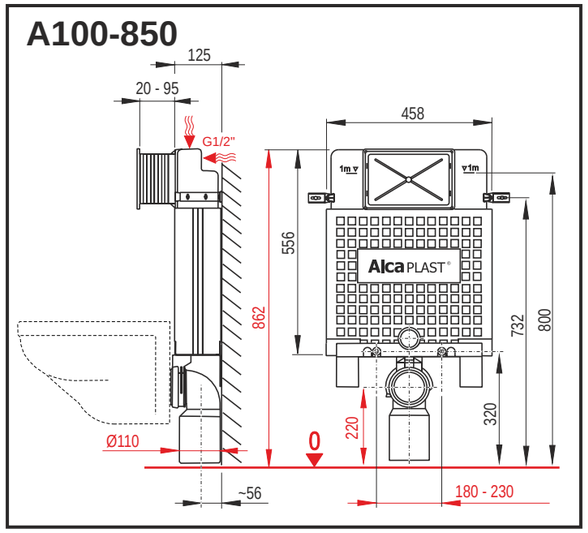

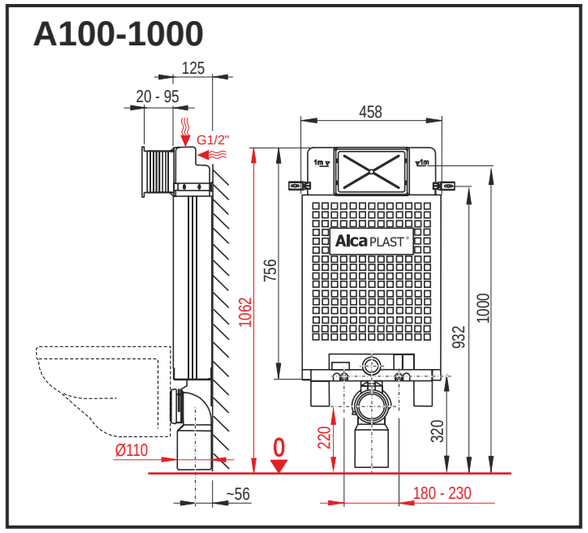

1

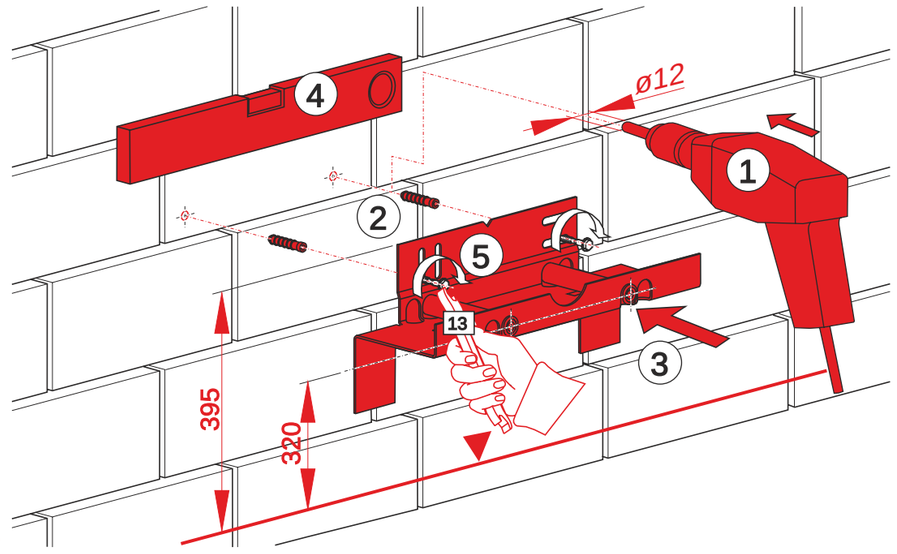

(CZ) POZOR! Typ hmoždinky použít dle zdiva. Dodané hmoždinky jsou vhodné pro plné cihlové zdivo! Nutno použít hmoždinku ø12 mm.
(SK) POZOR! Typ hmoždenky je potrebné vybrať podľa muriva. Dodané hmoždenky sú vhodné pre tehlové murivo! Je potrebné použiť hmoždenku ø12 mm.
(RUS) ВНИМАНИЕ! Тип шпонок надо выбрать по типу стены. Вложенные шпоны подходят для монтажа в кирпичную кладку! Необходимо использоватьшпонки ø12мм.
(GB) ATTENTION! The dowels you choose depend on the type of the wall. The enclosed dowels are for the brick-wall. It is necessary to use the dowels - ø12 mm.
(D) ACHTUNG! Der Dübelstyp ist notwendig nach Maurer auswählen. Die gelieferte Dübels passen für Mauer! Ist notwendig die Dübels mit Durschnitt 12mm verwenden.
(HU) FIGYELEM! A tiplik típusokat kiválasztani a falazástól fügve. Az elökészített tiplik alkalmassak tégla falhoz! A tipli átmérő szükséges ø12 mm.
(RO) ATENŢIE! Şi utiliza tipul de dibluri în funcţie de zidărie. Diblurile livrate sunt potrivite pentru zidărie plină din cărămidă! Trebuie utilizat diblu ø12 mm.
(PL) UWAGA! Zastosować kołki rozporowe właściwe dla danego muru. W komplecie dano kołki rozporowe przeznaczone do muru z płnej cegły! Należy używać kołków średnicy ø12 mm.
(HR) POZOR! Vrstu učvrsnica odrediti prema vrsti zida. Isporučene učvrsnice odgovaraju za zid! Potrebno je koristiti učvrsnice s ø12 mm prosjekom.
(ESP) ATENCIÓN! Utilizar tacos según mampostería. Los tacos suministrados son adecuados para mampostería de ladrillo macizo.
(SLO) POZOR! Moznike izberite glede na vrsto stene. Ti, ki so priloženi, se prilegajo na zidane stene. Uporabljajte moznike s premerom ø12 mm.
(BG) ВНИМАНИЕ! Типа на дюбела се избира според зидарията вложените дюбели са подходящи за плътни тухли.
(LT) DĖMESIO! Kaiščiai, kuriuos Jūs pasirenkate, priklauso nuo sienos tipo. Komplekte esantys varžtai skirti mūrinei (plytinei) sienai. Būtina naudoti ø12 mm skersmens kaiščius.
(LV) UZMANĪBU! Lietot dibeli atbilstoši sienas tipam. Pievienotie dibeļi ir piemēroti ķieģeļu sienai! Jālieto Ø12mm dibelis.

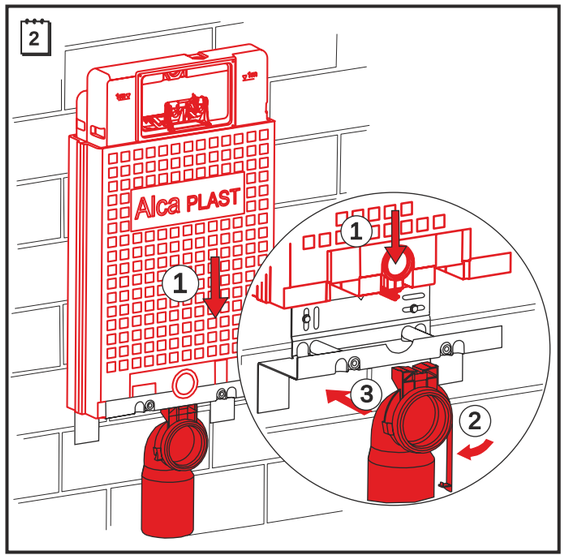

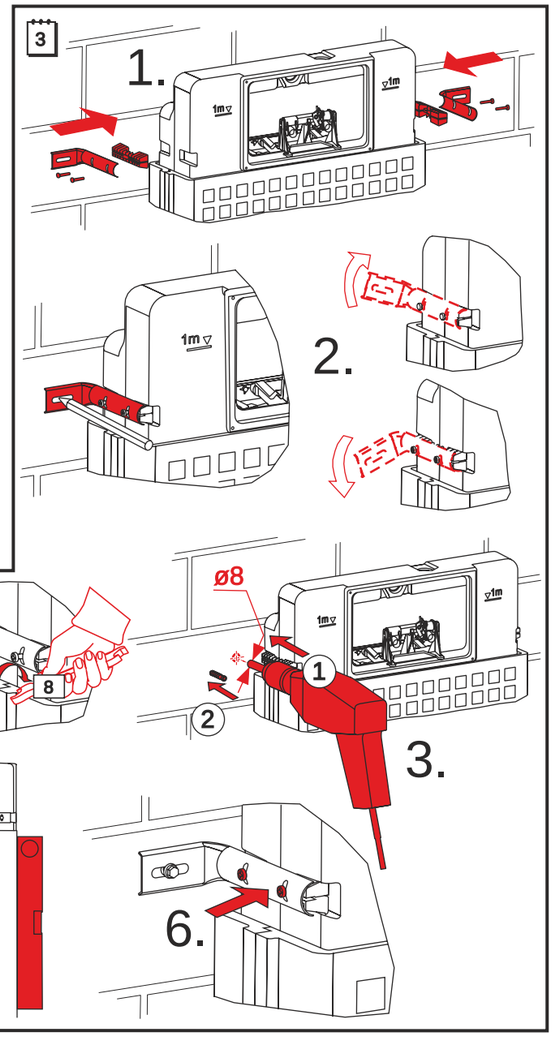

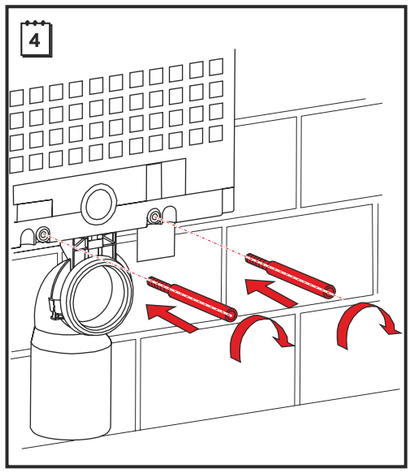

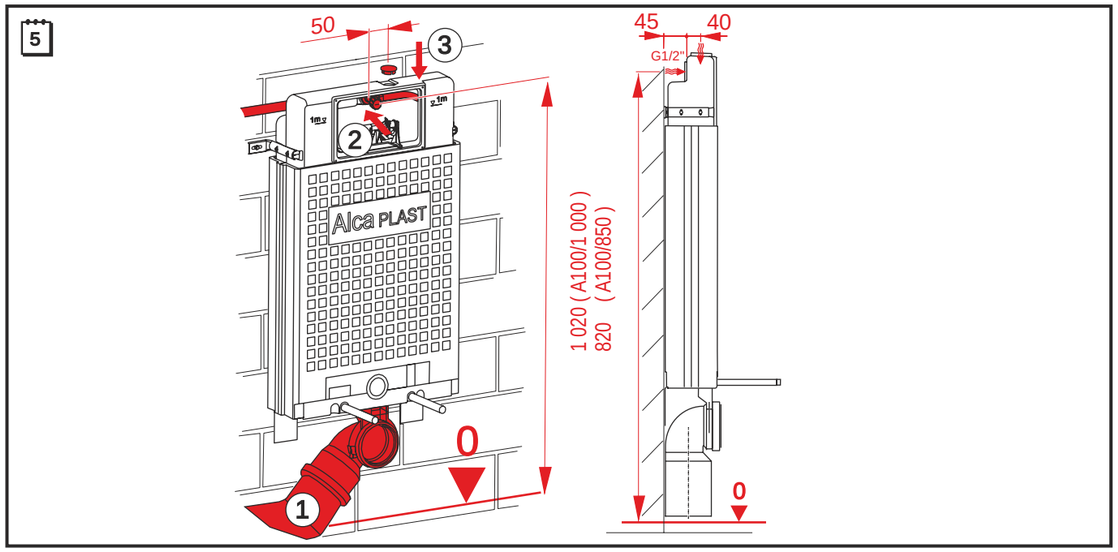

CZ **Náhradní díly: Vypouštěcí ventil A06**
SK Náhradné diely: Vypúšťací ventil A06
RUS Запасные части: Сливной механизм A06
GB Spare parts: Flush valve A06
D Ersatzteilen: Spülventil A06
HU Pótalkatrész: Öblítő szelep A06
RO Piese de schimb: Supapă de golire A06
PL Części zamienne: Zawór spustowy A06
HR Rezervni dijelovi: Ventil za inspiranje A06
ESP Recambios: Mecanismo de descarga A06
SLO Nadomestni deli: Odtočni ventil A06
BG Резервни части: Изпускателен клапан A06
LT Atskiros dalys: Nuleidimo mechanizmas A06
LV Rezerves daļas: Skalojamās kastes noplūdes mehānisms A06

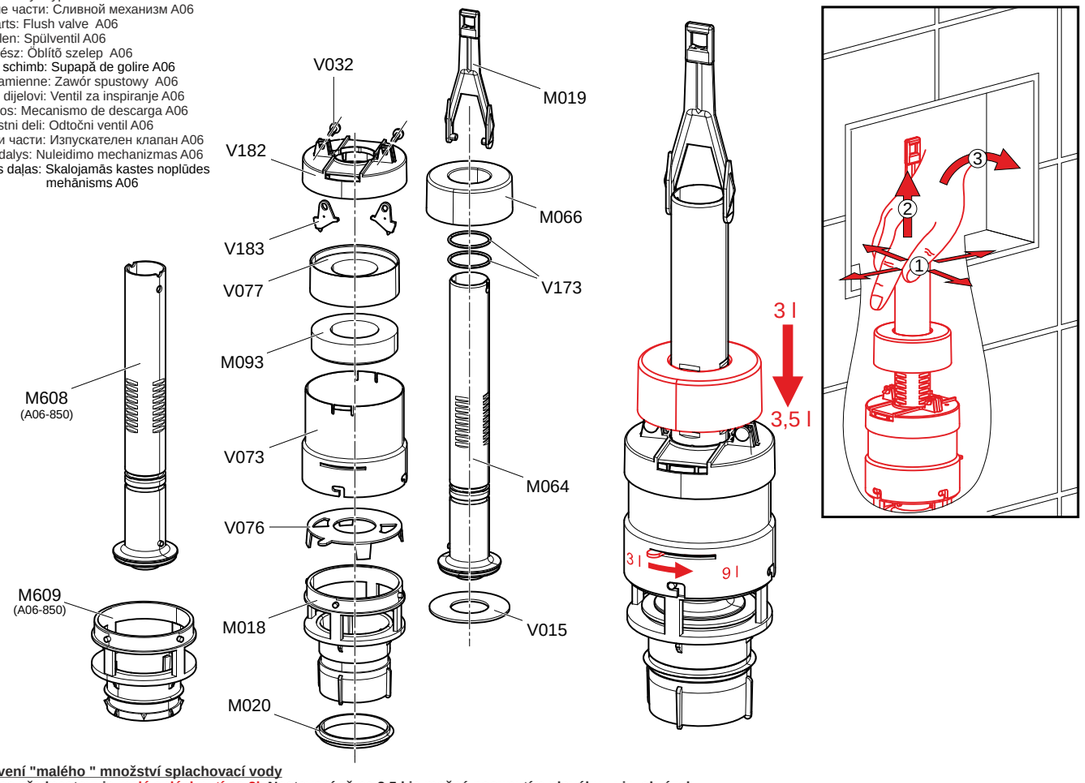

CZ **Nastavení "malého " množství splachovací vody**
Výrobce přednastavuje malé spláchnutí na 3l. Nastavení až na 3,5 l je možné posunutím plováku - viz. obrázek.
Nastavení "velkého" množství splachovací vody
Výrobce přednastavuje velké spláchnutí na 6l. Nastavení až na 9 l je možné pootočením clony - viz. obrázek.

SK **Nastavenie "malého" množstva splachovacej vody.**
Výrobca prednastavuje malé spláchnutie na 3 l. Nastavenie až na 3,5 l je možné posunutím plaváku - pozri obrázok.
Nastavenie "veľkého" množstva splachovacej vody.
Výrobca prednastavuje veľké spláchnutie na 6 l. Nastavenie až na 9 l je možné pootočením clony - pozri obrázok.

RUS **Установление "маленькоro" обмывания**
Производитель предварительно установляет маленькое обмывание на 3Л. Установка на 3,5Л,возможна изменением позиции поднятием поплавка - смотри рисунок.
Установление "большого" обмывания
Производитель предварительно установляет большое обмывание на 6Л. Установка на 9Л,возможна изменением позиции поворотом шайбы - смотри рисунок.

GB **"Small" volume flushes adjustment.**
Producer fixtures small flushing on 3 l. Adjusting on 3,5 l flushing is possible after regulation of float - see figure.
"Large" volume flushes adjustment.
Producer fixtures large flushing on 6 l. Adjusting on 9 l flushing is possible after regulation of control lever - see figure.

D **Die Einstellung der kleinen Wasserspülmenge.**
Der Hersteller eingestellt kleine Spülung auf 3 l vor. Die Einstellung ist möglich auf 3,5 l durch Schwimmerschiebung - siehe Bilder.
Die Einstellung der großen Wasserspülmenge.
Der Hersteller eingestellt große Spülung auf 6 l vor. Die Einstellung ist möglich auf 9 l durch Blendeumdrehung - siehe Bilder.

HU **"Kis" öblítés víz mennyiség beállítás.**
A gyártó cég előállította a kiss öblítést 3 l. Beállítás 3,5 l víz öblítésre lehetséges úszó elhelyezés mozdításssal - kövesd a rajzott.
"Nagy" öblítés víz mennyiség beállítás.
A gyártó cég előállította a kiss öblítést 6 l. Beállítás 9 l víz öblítésre lehetséges kar oldafelé mozdítással - kövesd a rajzott.

RO **Reglarea volumului mic de apă de spălare.**
Producătorul reglează volumul mic de spălare de 3 litri. Reglarea de până la 3,5l este posibilă prin deplasarea flotorului - vezi figură.
Reglarea volumului "mare" de apă de spălare.
Producătorul reglează volumul mare de 6 litri. Reglarea de până la 9l este posibilă prin rotirea diafragmei - vezi figură.

PL **Ustawienie małej ilości spłukującej wody.**
Producent ustawia "małe" spłukiwanie" na 3l. Nastawienie do 3,5l jest możliwe przez przesunięcie płzywaka - zobacz rysunek.
Ustawienie dużej ilości spłukującej wody.
Producent ustawia "duże" spłukiwanie" na 6l. Nastawienie do 9l jest możliwe przez obrót przesłony - zobacz rysunek.

HR **Namještanje "malih" količina ispiranja.**
Proizvođač je namjestio malo ispiranje od 3l. Namještanje je moguće pomaknuti na 3,5l s pomakom plovka - vidi na slici.
Namještanje "velikih" količina ispiranja.
Proizvođač je namjestio veliko ispiranje od 6l. Namještanje je moguće pomaknuti na 9l s pomakom poluge - vidi na slici.

ESP **Ajuste de descarga "pequeña" de agua.**
El fabricante configura por defecto la descarga pequeña de agua a 3l. Puede ajustarse hasta 3,5l moviendo la boya - ver imagen.
Ajuste de descarga "grande" de agua.
El fabricante configura por defecto la descarga grande de agua a 6l. Puede ajustarse hasta 9l girando el regulador de abertura - ver imagen.

SLO **Nastavitev "majhne" količine izplakovalne vode.**
Proizvajalčeva nastavitev je na 3l. Nastavitev je možna na 3,5l, tako da prestavite plovec - glej sliko!
Nastavitev "večje" količine izplakovalne vode.
Proizvajalčeva nastavitev je na 6l. Nastavitev je možna na 9l z obratom, ki je prikazan na sliki.

BG **Настройка "малко" количество ивпусната вода.** Производителят е предварително настройл малкото изпускане на 3 литра. Настрой ката до 3,5 л е
възможна с помоща на завъртяването на бленда - погледни картинката.
Настройката на "голяно" количество ивпусната вода. Производителят е предварително настройл голяно то изпускане на 6 л. Настрой ката до 9 л е
възможна с помоща на завъртяване - погледни картинката.

LT **"Mažos" nuleidimo srovės sureguliavimas.**
Gamintojo numatytas mažas nuleidimas yra 3l. Nustatyti 3,5l nuleidimą galima reguliuojant plūdę - žiūrėkite brėžinį.
"Didelio" nuleidimo srovės sureguliavimas.
Gamintojo numatytas didelis nuleidimas yra 6l. Nustatyti 9l nuleidimą galima reguliuojant plūdę - žiūrėkite brėžinį.

LV **„Maza“ skalojamā ūdens tilpuma uzstādīšana.**
Ražotājs iepriekš uzstādījis mazo skalošanu uz 3l. Pabīdot pludiņu skat. attēlu var uzstādīt tilpumu līdz 3,5l.
„Liela“ skalojamā ūdens tilpuma uzstādīšana
Ražotājs uzstāda lielo skalošanu uz 6l. Pagriežot aizsegu, iespējams uzstādīt tilpumu līdz 9l.

CZ **Náhradní díly: A100**
SK Náhradné diely: A100
RUS Запасные части: A100
GB Spare parts: A100
D Ersatzteilen: A100
HU Pótalkatrész: A100
RO Piese de schimb: A100
PL Części zamienne: A100
HR Rezervni dijelovi: A100
ESP Recambios: A100
SLO Nadomestni deli: A100
BG Резервни части: A100
LT Atskiros dalys: A100
LV Rezerves daļas: A100

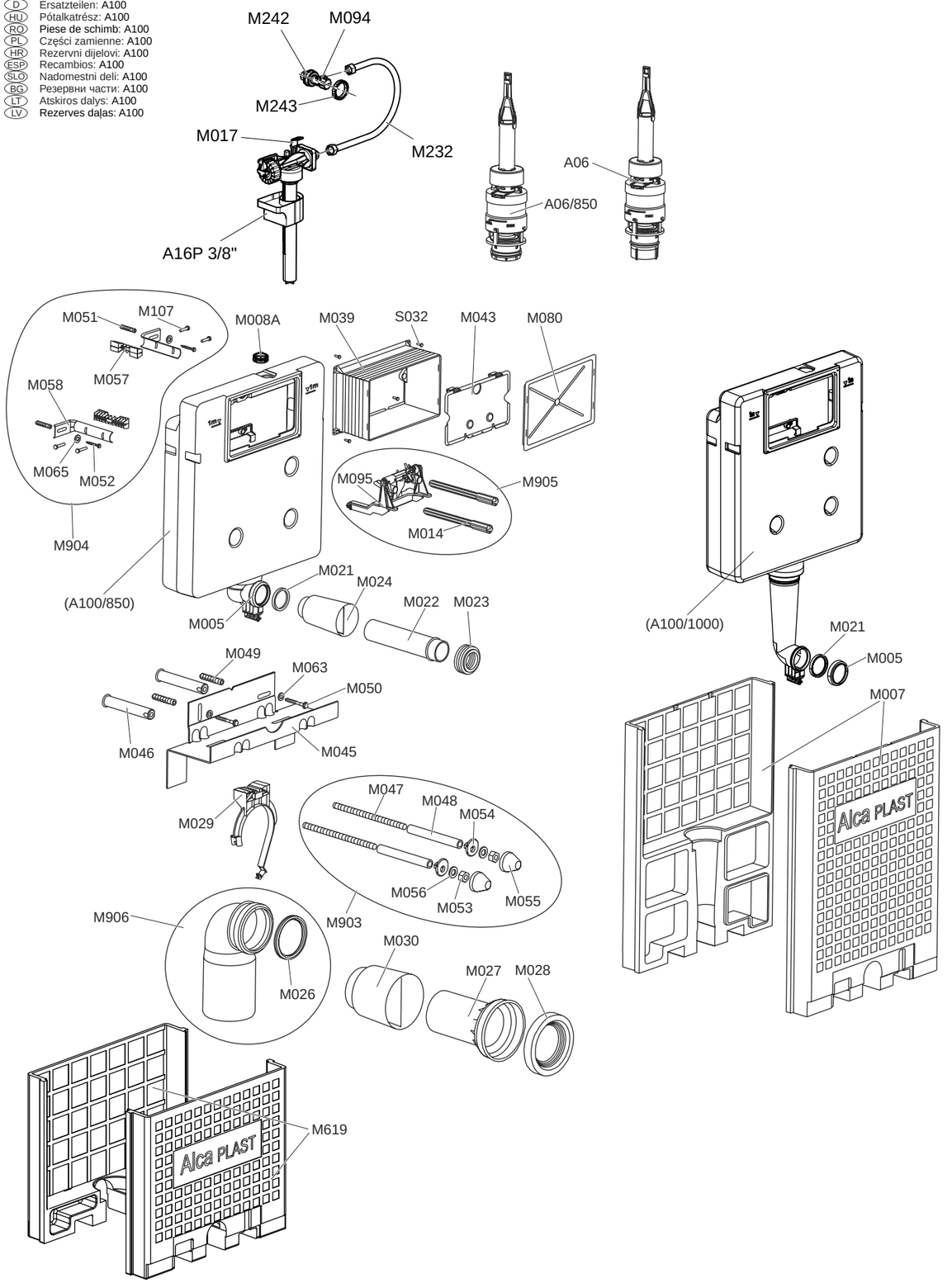

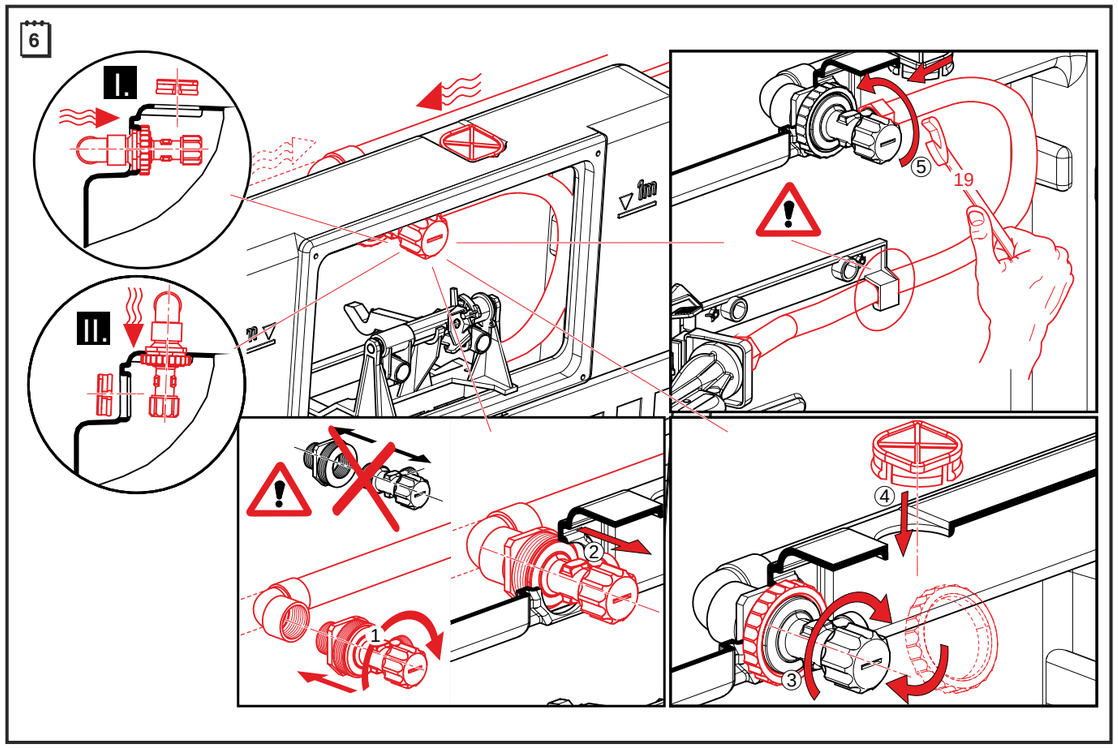

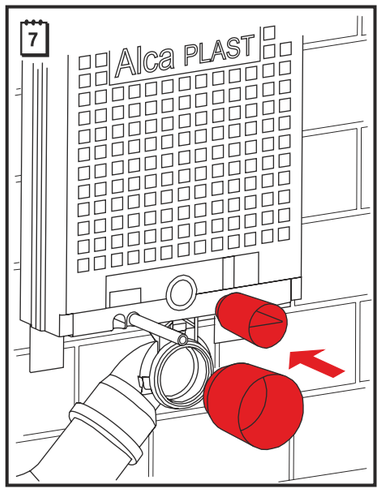

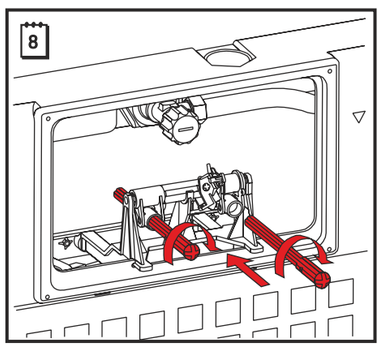

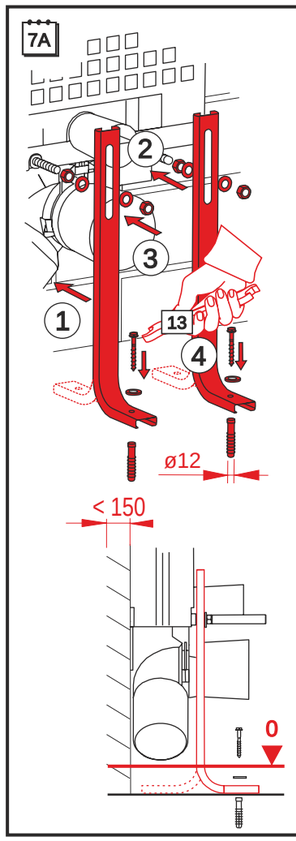

CZ Nohy (M90) použít v případě malé nosnosti zdiva. Jsou dodávány zvlášť jako součást příslušenství.

SK Nohy (M90) sú vhodné k použitiu v prípadoch malej nosnosti steny. Sú dodávané samostatne ako špeciálna súčasť doplnkov.

RUS Ногами (M90) возможно использовать в случае низкой несущей способности стены. Они поставляются отдельно как специальная часть принадлежности.

GB Lengs (M90) are suitable for mounting in a case of small wall lifting capacity. These parts are deliveried sepatatelly as a special components from accessories.

D Die Füsse (M90) passen für Verwendung im Fällen, daß die Wände sehr kleine Belastungsfähigkeit haben. Sind als Sonderteiteile selbständig geliefert.

HU Lábag (M90) alkalmassak felhasználásra alacsony fali teherbíróság esetekben. Különszállíthatók mind speciális kiegészítõ alkatrész.

RO Suportul (M90) va fi utilizat în caz de portanţă mică a zidăriei. Sunt livrate separat ca o parte componentă din accesorii.

PL Nóżki (M90) zastosować w razie niskiej nośności muru. Dostarczane są samodzielnie jako część wyposażenia.

HR Noge (M90) odgovaraju u slučaju male nosivosti zida. Isporučuju se samostalno kao poseban dio.

ESP Utilizar los pies (M90) en caso que la capacidad de soporte de la pared sea insuficiente. Los pies se suministran aparte a modo de accesorio.

SLO Nogice (M90) se uporabijo v primeru da ima steno zelo nizko obremenljivost. So dobavljive posebej kot posebni deli.

BG Краката се използват при недостатъча товаро способност на зида добавят се като допълнителни принадлежности.

LT Kojos (M90) naudojamos tuomet, kai yra sienos keliamoji galia yra maža. Šios dalys yra pristatomos atskirai kaip papildomas priedas.

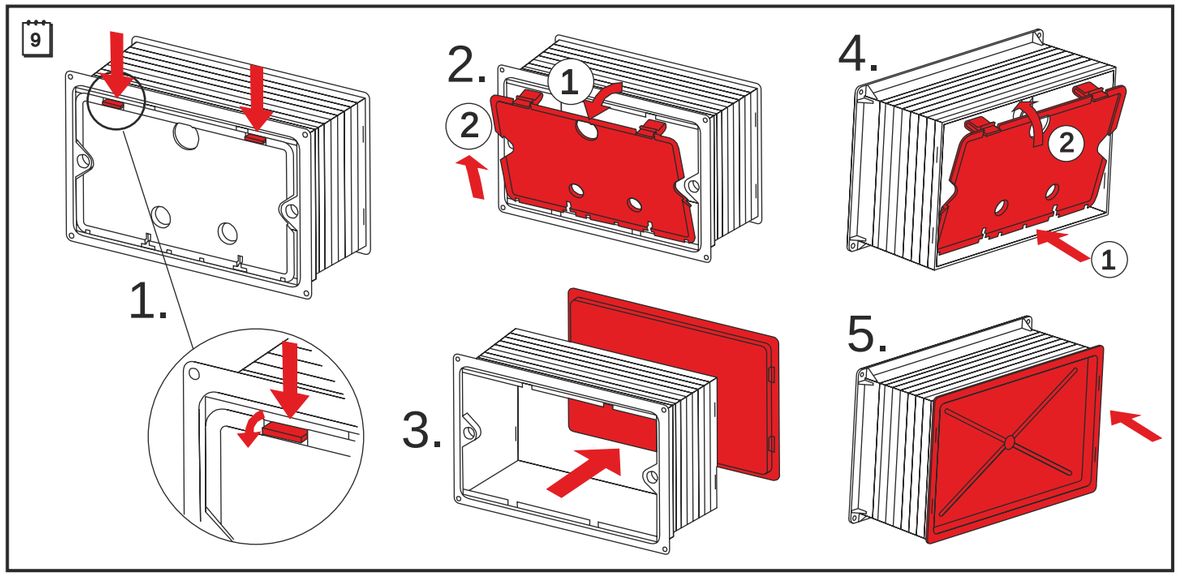

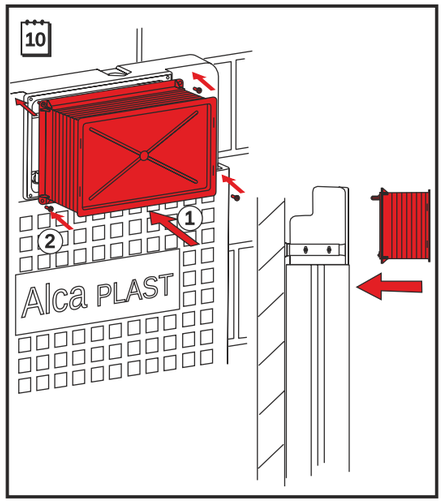

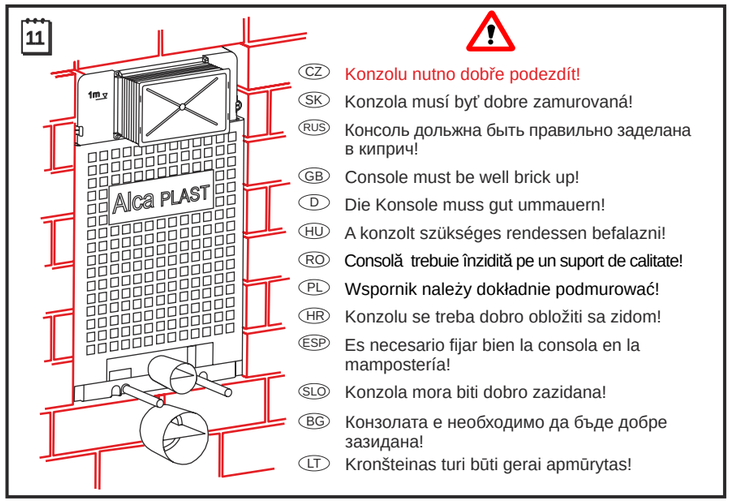

CZ Konzolu nutno dobře podezdít!
SK Konzola musí byť dobre zamurovaná!
RUS Консоль дольжна быть правильно заделана в кирпич!
GB Console must be well brick up!
D Die Konsole muss gut ummauern!
HU A konzolt szükséges rendessen befalazni!
RO Consolă trebuie înzidită pe un suport de calitate!
PL Wspornik należy dokładnie podmurować!
HR Konzolu se treba dobro obložiti sa zidom!
ESP Es necesario fijar bien la consola en la mampostería!
SLO Konzola mora biti dobro zazidana!
BG Конзолата е необходимо да бъде добре зазидана!
LT Kronšteinas turi būti gerai apmūrytas!

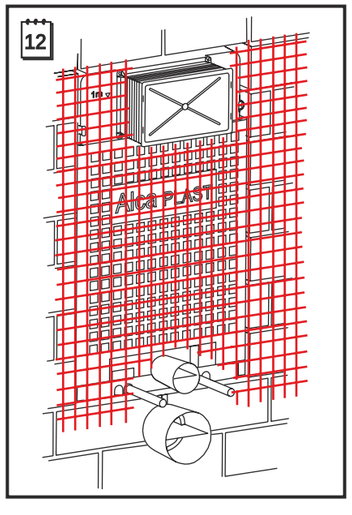

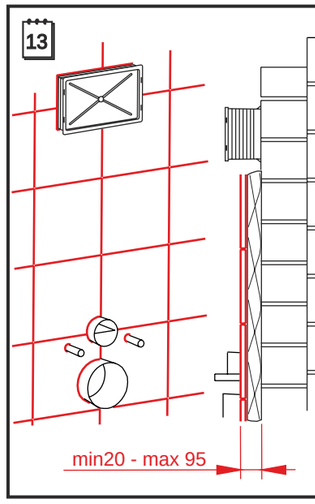

CZ Vrstva omítky včetně obkladu je min. 20mm a max. 95mm.
SK Vrstva omietky vrátane obkladu je nutná min. 20 mm a maximálne 95 mm.
RUS Поверхность с облицовкой минимально 20 мм и максимально 95 мм.
GB Thickness of the lime plaster is min. 20 mm, max. 95 mm.
D Die Mauerlage inklusive verkleidung ist notwendig min. 20 mm und max. 95 mm.
HU A vakolat vastaksága a burkolólappal együt min. 20mm és max. 95 mm kell lenni.
RO Stratul de tencuială inclusiv gresia este de minim 20mm şi maxim de 95mm.
PL Warstwa tynku łącznie z wykładziną wynosi min. 20mm i max. 95mm.
HR Debljina zida uključujući oblogu je min. 20mm i max. 95mm.
ESP El grosor del revoco, incluyendo el azulejo, es de como mínimo 20mm y máximo 95mm.
SLO Debelina nanosa vključno z oblogo je min. 20mm in max. 95mm.
BG Девелината на слоя малтера включително плочки те трябва да бъде минимално 20мм а максимално 95мм.
LT Kalkinio tinklo storis turi būti nuo 20 iki 95 mm

CZ Připojení závěsného WC

SK Pripojenie závesného WC
RUS Прикрепление подвесного унитаза
GB Suspended WC connection
D Die Installation des wandes WC
HU Fali WC csatlakozás
RO Racordarea WC-ului suspendat.
PL Montaż podwieszanej muszli WC
HR Instalacija WC-a na zid
ESP Montaje del inodoro suspendio
SLO Montaža WC-ja
BG Монтажа на WC чинията
LT Pakabinamo WC montavimas
LV Lekaramā WC pievienošana

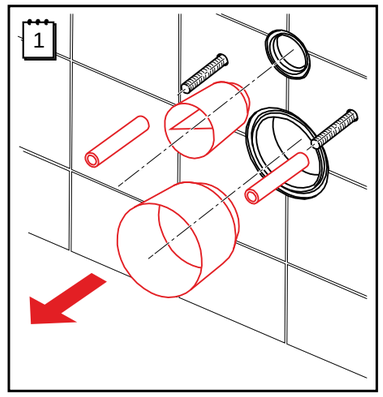

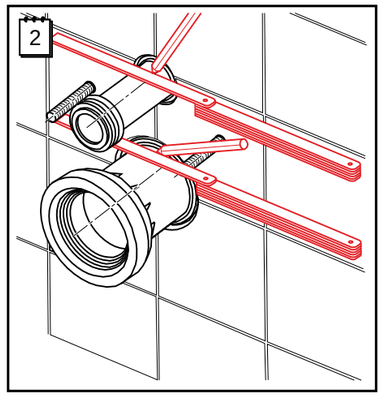

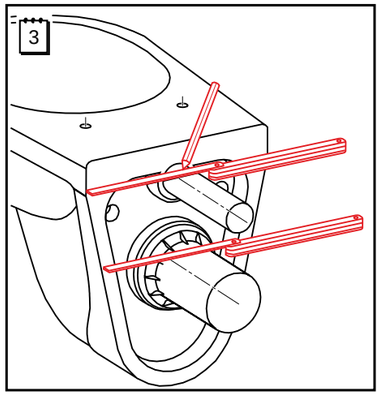

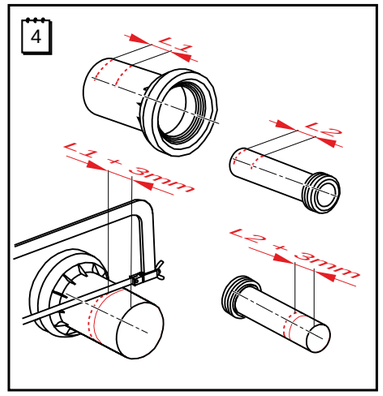

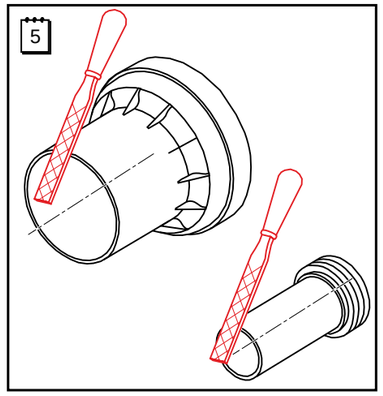

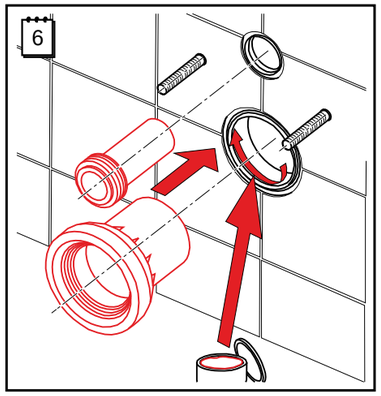

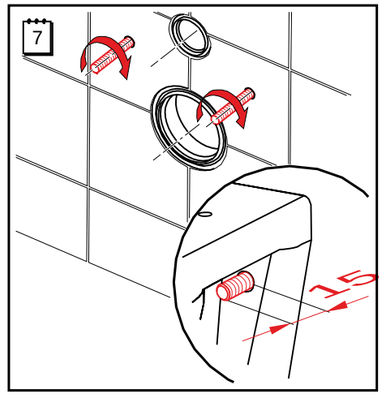

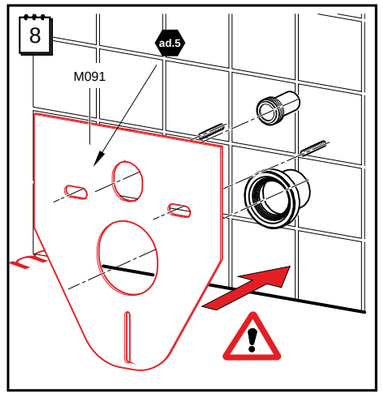

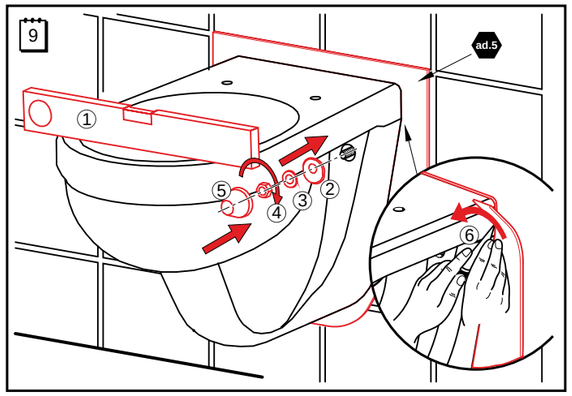

ad.5

CZ Není součástí balení. Je nutno zakoupit samostatne.
SK Nie je súčasťou balenia. Je treba zakúpiť samostatne.
RUS Не входит в коробку, она должна быть заказана отдельно.
GB Is not included in the package and should be bought separately.
D Nicht im Lieferumfang enthalten. Bitte extra kaufen.
HU Nem része a csomagolásnak. Külön kell megvásárolni.
RO Nu face parte din pachet. Trebuie cumparata separat.
PL Nie wchodzi w skład opakowania. Trzeba kupić samodzielnie.
BG Не е в съдържанието наопаковката. Трябва дасе купи самостоятелно.
LT Neijeina į komplektaciją ir turi būti perkama atskirai.
LV Neietilpst iepakojuma sastāvā. To nepieciešams iegādāties atsevišķi.
SLO Ni vključena v obseg dobave. Potrebno jo je kupiti posebej.
HR Nije sastavni dio pakovanja. Treba je kupiti samostalno.
ESP Se suministra aparte a modo de accesorio.